MR150

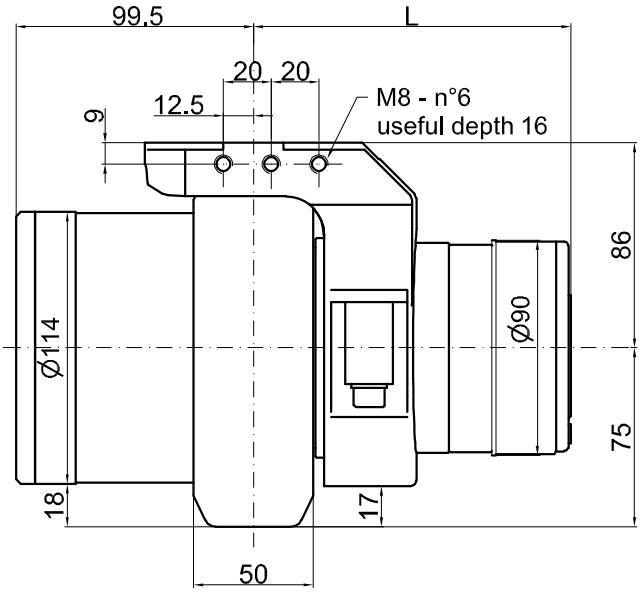

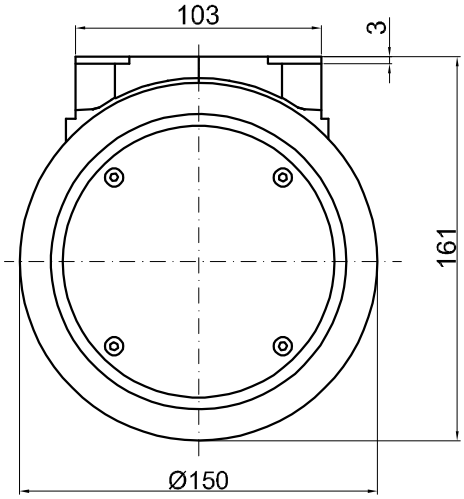

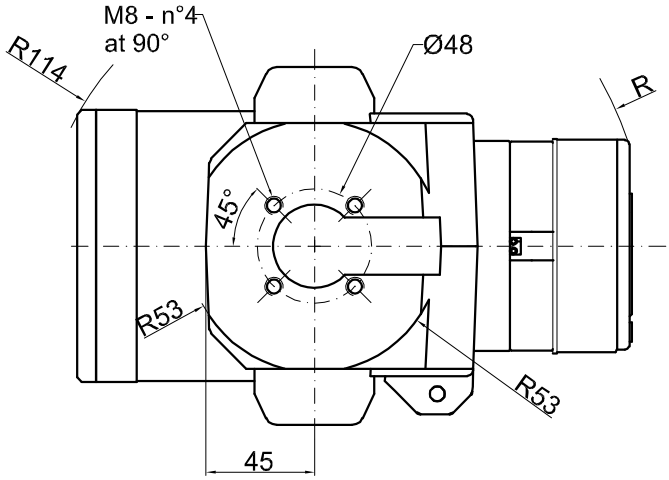

MR150FM

	D.C. MOTOR	BL MOTOR
L	133	155
R	139	158

TECHNICAL DATAS – *DATI TECNICI*	D.C. MOTOR BL MOTOR	
POWER - *POTENZA*	**W**	**300**
VOLTAGE - *TENSIONE*	**V**	**24**
GEAR RATIO – *RAPPORTO DI RIDUZIONE*	**i**	**10:1**
WHEEL - *RUOTA*	**mm**	**Ø150x50**
MAX WHEEL TORQUE – *COPPIA MASSIMA ALLA RUOTA*	**Nm**	**90**
MAX WHEEL LOAD – *CARICO MASSIMO SULLA RUOTA* **rubber** – *gomma* **polyurethane** – *poliuretano* **vulkollan** – *vulkollan*	**kg**	on request **200** on request
BRAKE TORQUE – *COPPIA FRENO*	**Nm**	**5**
WEIGHT - *PESO*	**kg**	**10**